PASOS COMUNES

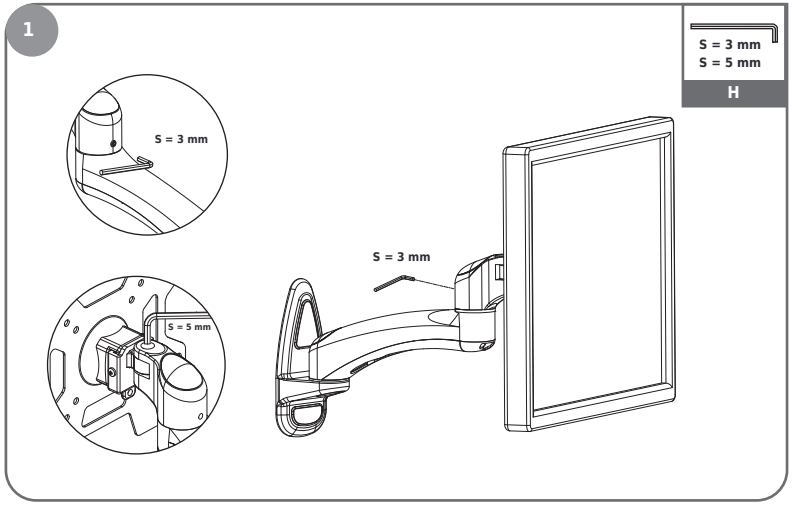

Utilice una llave hexagonal para ajustar la humedad para girar. Gire en sentido antihorariopara reducir la amortiguación y en sentido horario para aumentar la amortiguación.

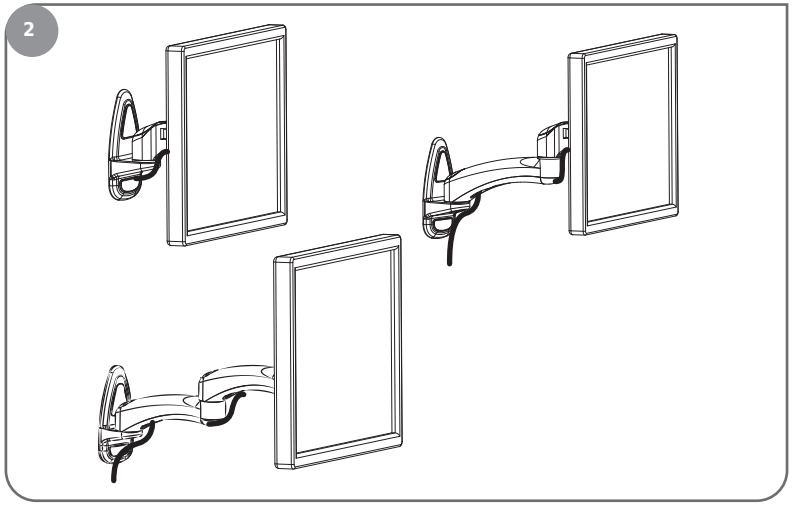

Inserte los cables en las cubiertas de los cables para una mejor gestión y apariencia.

Soportes de pared LCD de aluminio de movimiento completo

Instalación

INSTRUCCIONES

DECLARACIONES DE ADVERTENCIA

Advertencia

Antes de la instalación de este producto, se deben leer las instrucciones de instalación y entendido completamente. El no hacerlo puede resultar en lesiones personales, daños a la propiedad o anulación de la garantía de fábrica.

No lo instale en una estructura propensa a vibraciones, movimiento o posibilidad deimpacto. Refuerce la estructura según sea necesario antes de la instalación.

Superficies de montaje recomendadas: montantes de madera u hormigón macizo plano. Si el montese va a instalar en cualquier superficie que no sean montantes de madera, utilice herrajes adecuados.

Preste atención a la capacidad de peso del soporte. Exceder la limitación puede resultar en una función que no funciona o incluso en lesiones personales graves y daños a la propiedad.

Nunca opere el soporte si faltan piezas o están dañadas. Póngase en contacto con su local centro de servicio para el servicio de garantía.

GRÁFICO DE LÍNEA DE PRODUCTOS

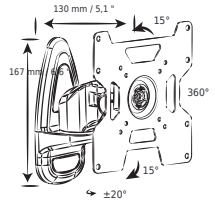

I

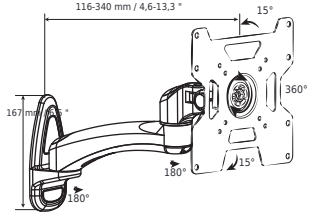

II

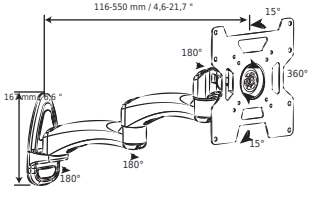

III

Montaje del TV paso III

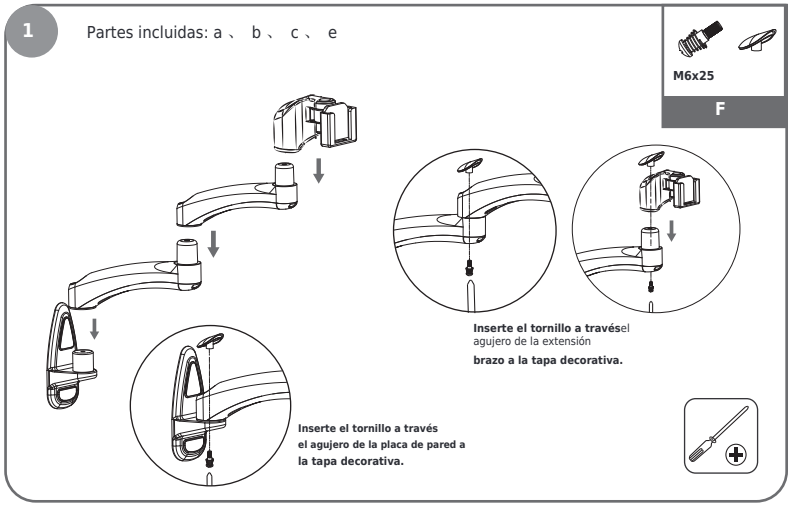

Inserte el brazo de extensión en la placa de pared Inserte otro brazo de extensión.

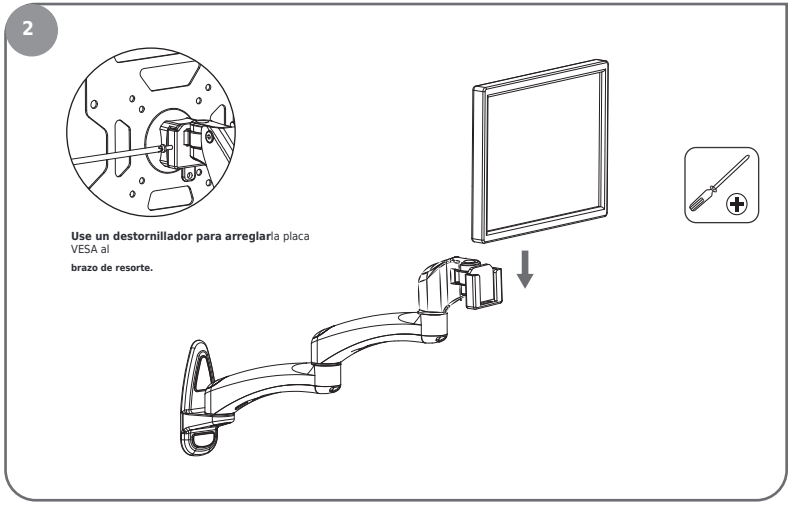

Levante la pieza de conexión de la placa junto con el monitor y colóquela en el brazo de extensión.

Montaje del TV paso II

1

Partes incluidas: a 、 b 、 c 、 d

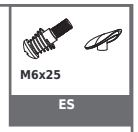

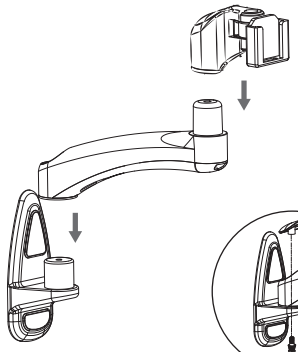

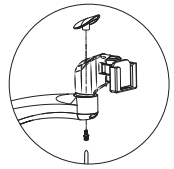

Inserte el tornillo a través delagujero del brazo de extensión ala tapa decorativa.

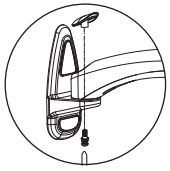

Inserte el tornillo a travésel agujero de la placa de pared ala tapa decorativa.

Inserte el brazo de extensión en la placa de pared.

2

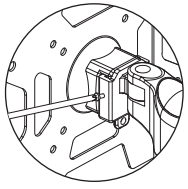

Utilice un destornillador para fije la placa VESA a la ranura de la cabeza.

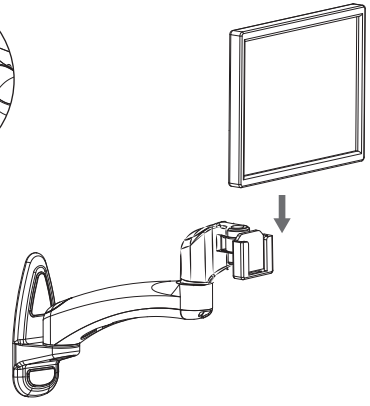

Levante la placa VESA junto con el televisor y colóquela en la ranura del cabezal.

HERRAMIENTAS REQUERIDAS NO INCLUIDAS

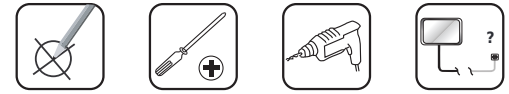

PIEZAS INCLUIDAS

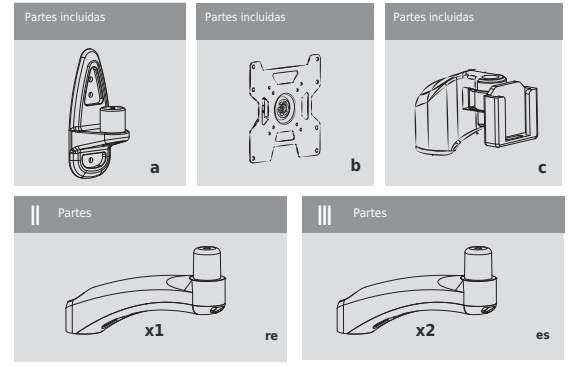

A	M4x12 (x4) M4x30 (x4) M5x12 (x4) M5x30 (x4) M6x12 (x4) M6x30 (x4)	ComúnPaquete de tornillos
B	M8x16 (x4) 18X8X20 (x4)	
C	(x1)	
re	M6x25 (x1) (x1)	I Paquete de tornillos
ES	M6x25 (x2) (x2)	II Paquete de tornillos
F	M6x25 (x3) (x3)	III Paquete de tornillos
GRAMO	M6x50 (x3) Φ8x40 (x3)	Común Paquete de tornillos
H	S = 3 mm (x1) S = 5 mm (x1)	
yo	(x1)	

PASOS COMUNES

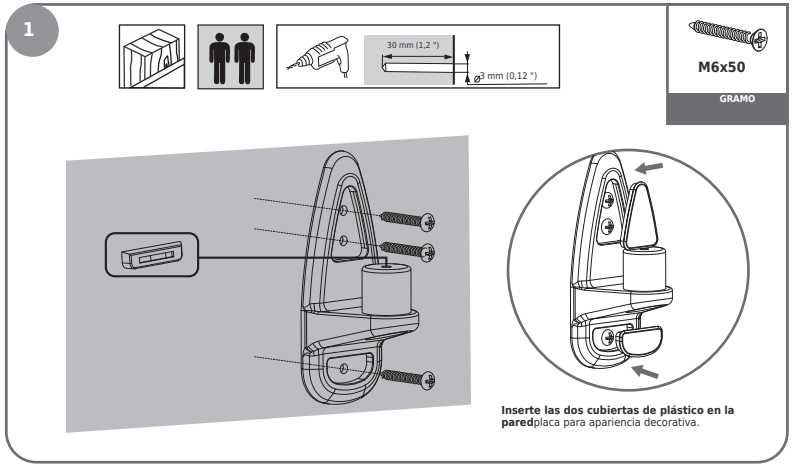

Utilice un lápiz para marcar el lugar de montaje. Asegúrese de que la estructura de la pared Puede soportar el peso del monitor junto con el soporte. Evite el punto muerto para agujeros de montaje.

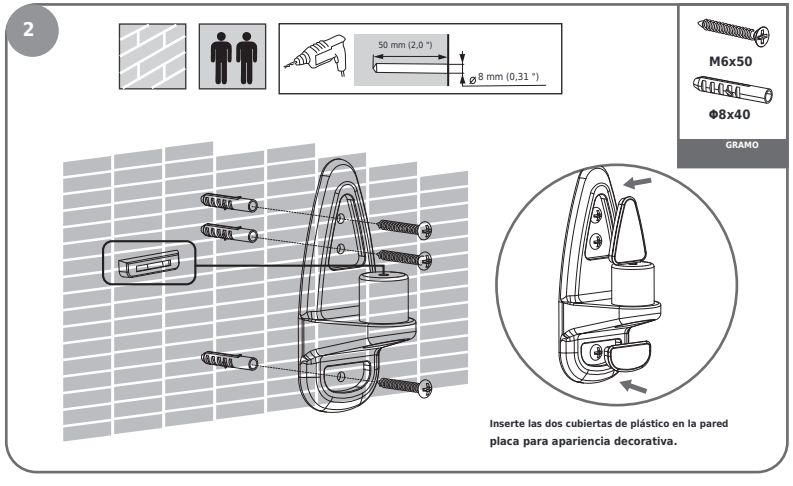

Utilice un lápiz para marcar el lugar de montaje. Asegúrese de que la estructura de la paredPuede soportar el peso del monitor junto con el soporte. Evita la electricidad

para agujeros de montaje.

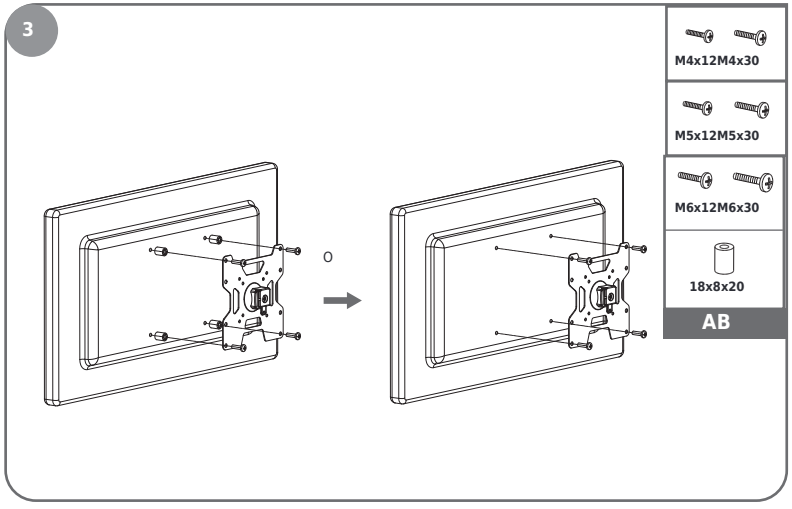

Instale 4 tornillos a través de la placa frontal del televisor a través de los orificios de montaje para empotrar superficie. Agregue cuatro espaciadores para la superficie empotrada.

Montaje del TV paso I

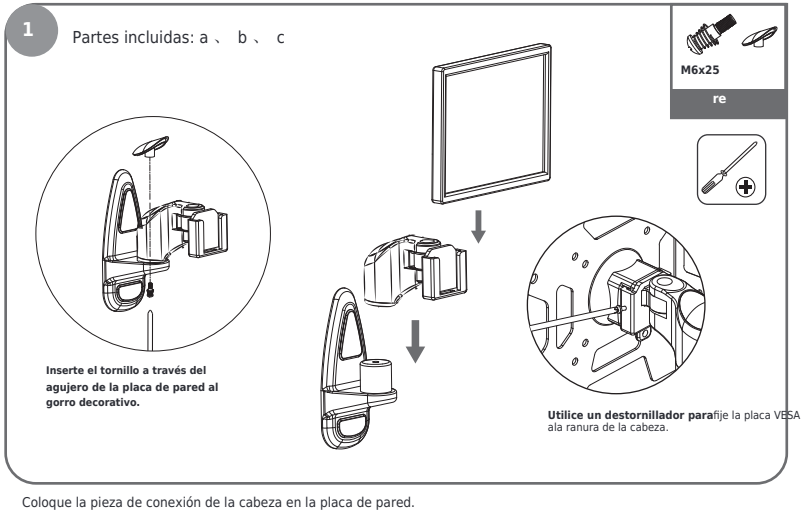

Coloque la pieza de conexión de la cabeza en la placa de pared.

Levante la placa VESA junto con el televisor y colóquela en la ranura del cabezal.