ES32B11J | Serie EZ

Cámara Analógica Domo de Plástico 1080P IR

- Sensor 1/2.9" 2MP
- Salida de vídeo AHD / TVI / CVI / CVBS
- Distancia IR 10 - 20m
- Lente Óptico de Alta calidad 2.8mm

Resumen del Sistema

La cámara analógica HD Serie EZ 1080p adopta un avanzado protocolo de imagen 4-en-1 y un sensor de imagen de 1/2.9", destacado por un excelente detalle de imagen con amplio campo de visión. Ofrece una función UTC integrada para cambiar la salida de señal de forma flexible entre los 4 formatos más populares. Es la solución ideal para pequeñas y medianas empresas con una alta relación costo-rendimiento y simplicidad de instalación.

Funciones

Larga Distancia de Transmisión

- Alimentado por la tecnología líder en video HD, admite la transmisión de hasta 500m / 800m a través de cables coaxial RG59/RG6 respectivamente.

IR Inteligente

- La serie EZ está diseñada con la función de IR inteligente para evitar la sobreexposición del LED IR cuando un objeto / persona se acerca a la cámara en la noche, asegurando que la intensidad de la luz cambie proporcionalmente con la distancia entre la cámara y los objetos.

Tecnología Avanzada 4 en 1

- La serie EZ cámara HD analógica 1080P está incorporada con tecnología avanzada 4-en-1, está equipada con un chipset UTC incorporado que ayuda a ajustar la salida de señal analógica HD de forma flexible, como AHD / TVI / CVI / CVBS. Es la solución final para que el plug-n-play funcione con cualquier marca de DVR analógicos HD sin problema.

Protección

- Soporta una tolerancia de voltaje de entrada de ± 30%, pudiendo funcionar de manera segura en condiciones de energía inestable.

- Con rango de temperatura de trabajo de -30 ° C a 60 ° C, que funciona bien en una variedad de ambientes exteriores hostiles.

Parámetros Técnicos

Cámara

Modelo	ES32B11J	Pixeles Efectivos	1920 (H) * 1080 (V)
Sensor Imagen	1/2.9" CMOS	Relación S / N	Más de 52dB
Sistema de Escaneo	Progresivo	Rango IR	10~20m
Iluminación Mínima	0.1 Lux/F2.4 (color) 0 Lux con IR encendido	No. LED IR	10

Lente

Distancia Focal	2.8	Campo de Visión	92°
Apertura	F2.4		

Vídeo

Salida de Señal	TVI/AHD/CVI/CVBS	AGC	Soportado
Resolución	1080p @ 25/30 fps	Día / Noche	Auto(ICR)/Manual
Menú OSD	Soportado	Balance de Blancos	Soportado
BLC	N/A	DNR	2D DNR
WDR	DWDR		

General

Temperatura Trabajo	-30°C hasta 60°C	Dimensiones	Φ92x78mm
Humedad	10~90%	Peso Neto	0.13KG
Fuente Alimentación	DC12V±10%	Peso Bruto	0.2KG
Energía	＜3.2W(IR apagado)		

Información sobre Pedidos

Tipo	Número de Pieza	Descripción
Cámara de 2PM	ES32B11J	2MP cámara analógica (Lente de 2.8mm)
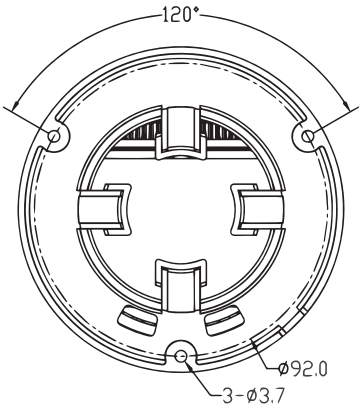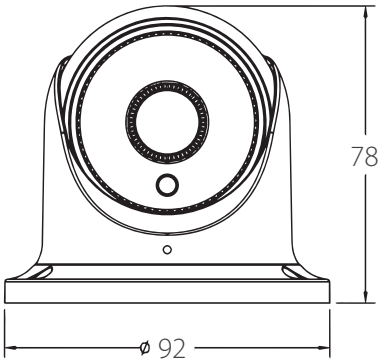
Dimensiones (mm)